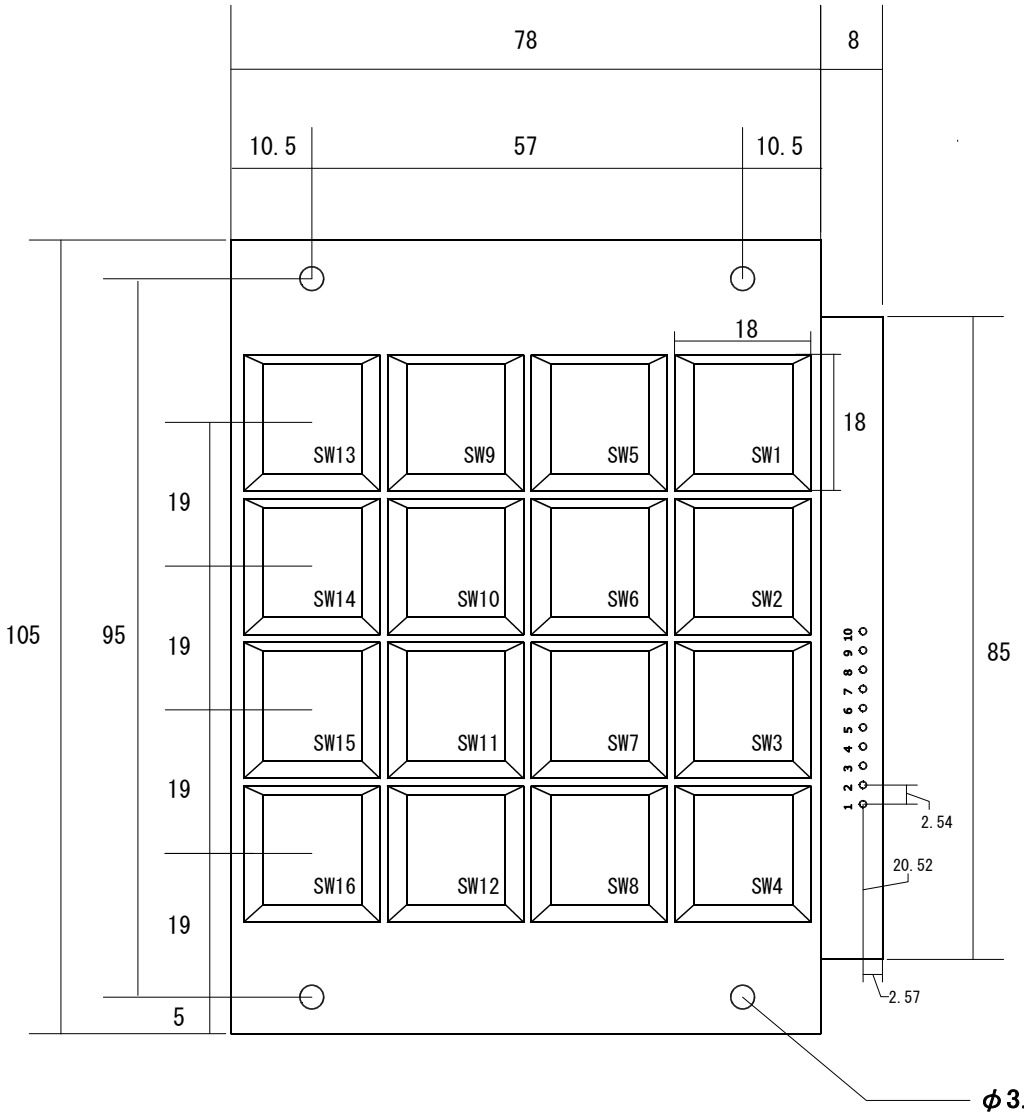

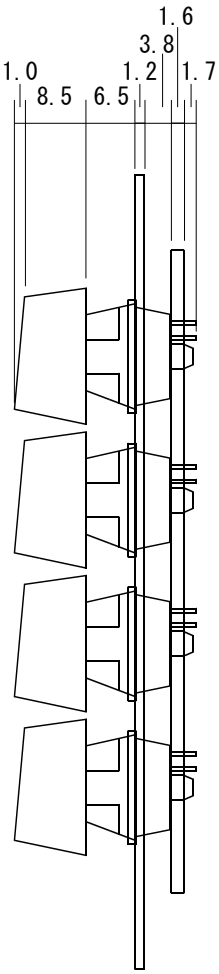

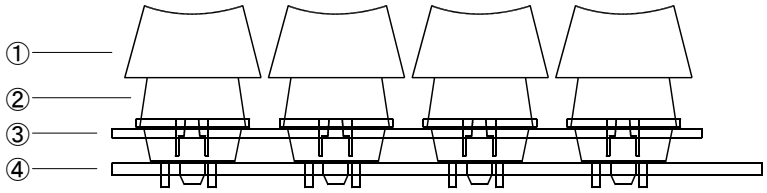

回　路

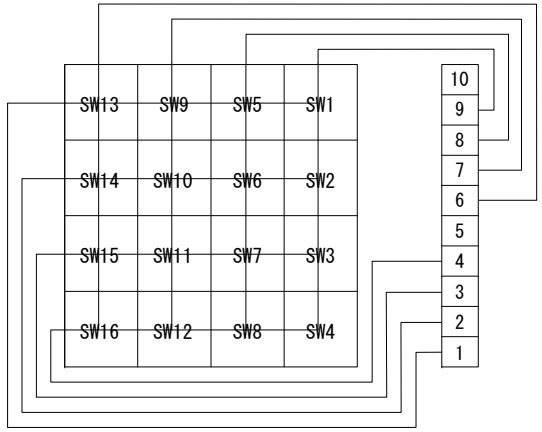

スイッチ回路（モーメンタリー）

仕　様

① キートップ	ベース＋クリアカバー
② キースイッチ	
③ メタルプレート	
④ プリント基板	

補　足

製品番号の"□"には使用するスイッチ軸色記号が入ります。G:茶軸、E:青軸、1:黒軸、C:白軸

SW: スイッチ位置番号

RoHS対応品

J				E				製品番号	承認	検図	検図	製図	設計
I				D				MXD-□-44PM					
H				C									
G				B				名称					
F				A	10.04.21	図面初回制作	和知	MXKキーボード	JW-SYSTEM CO.,LTD				
Rev	年 月 日	変更履歴	名 前	Rev	年 月 日	変更履歴	名 前						